Mehrstellige Addition

Bislang haben wir lediglich zwei einstellige Binärzahlen addiert, wir wollten aber eine Schaltung der folgenden Art entwerfen - in diesem Beispiel werden zwei vierstellige Binärzahlen addiert:

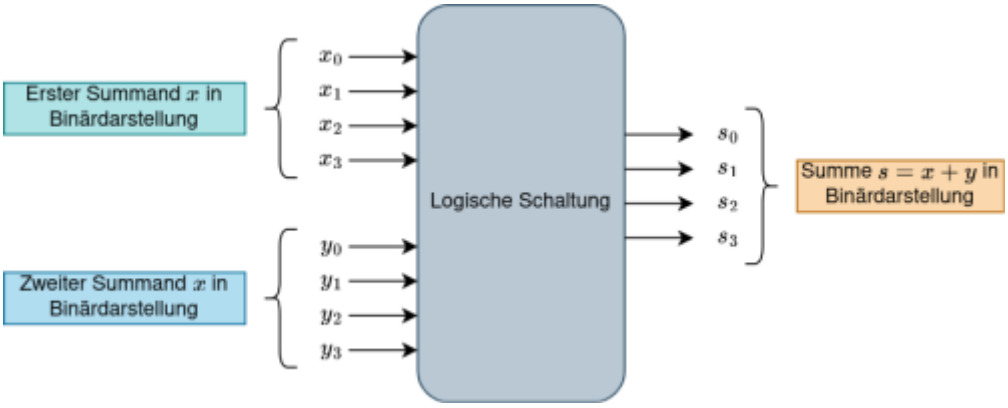

Carry-Ripple-Addierer

(A1)

Lade das Beispiel

mehrstellige_addition.zip

herunter und öffne es.

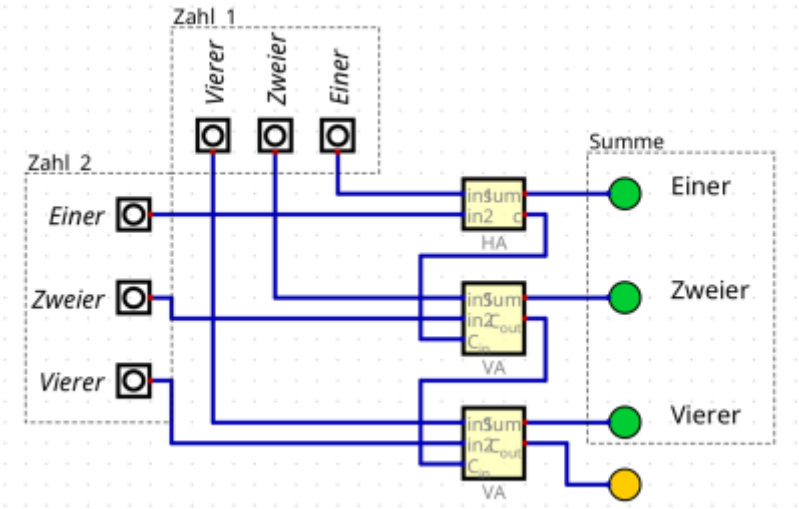

- Teste die Schaltung in der Simulation. Überprüfe die korrekte Funktion.
- Beschreibe, was die Schaltung "tut". Welche Funktion hat die gelbe LED?

From:
https://info-bw.de/ -

Permanent link:
https://info-bw.de/faecher:informatik:oberstufe:techinf:logikschaltungen:digitaltechnik:addierer:mehrstellig:start?rev=1666546126

Last update: **23.10.2022 17:28**