Merkzettel: RS Flip Flop

RS-Flip-Flop Ein einfaches nicht-taktgesteuertes RS Flip-Flop kann aus zwei NOR-Vernüpfungen zusammengeschaltet werden:

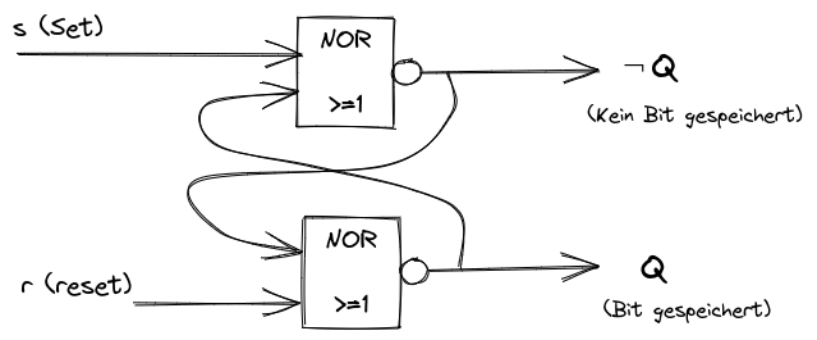

From:
https://info-bw.de/ -

Permanent link:
https://info-bw.de/faecher:informatik:oberstufe:techinf:logikschaltungen:digitaltechnik:speicher:rsflipflop:start?rev=1666619246

Last update: **24.10.2022 13:47**